MAP5H–110

magnetic

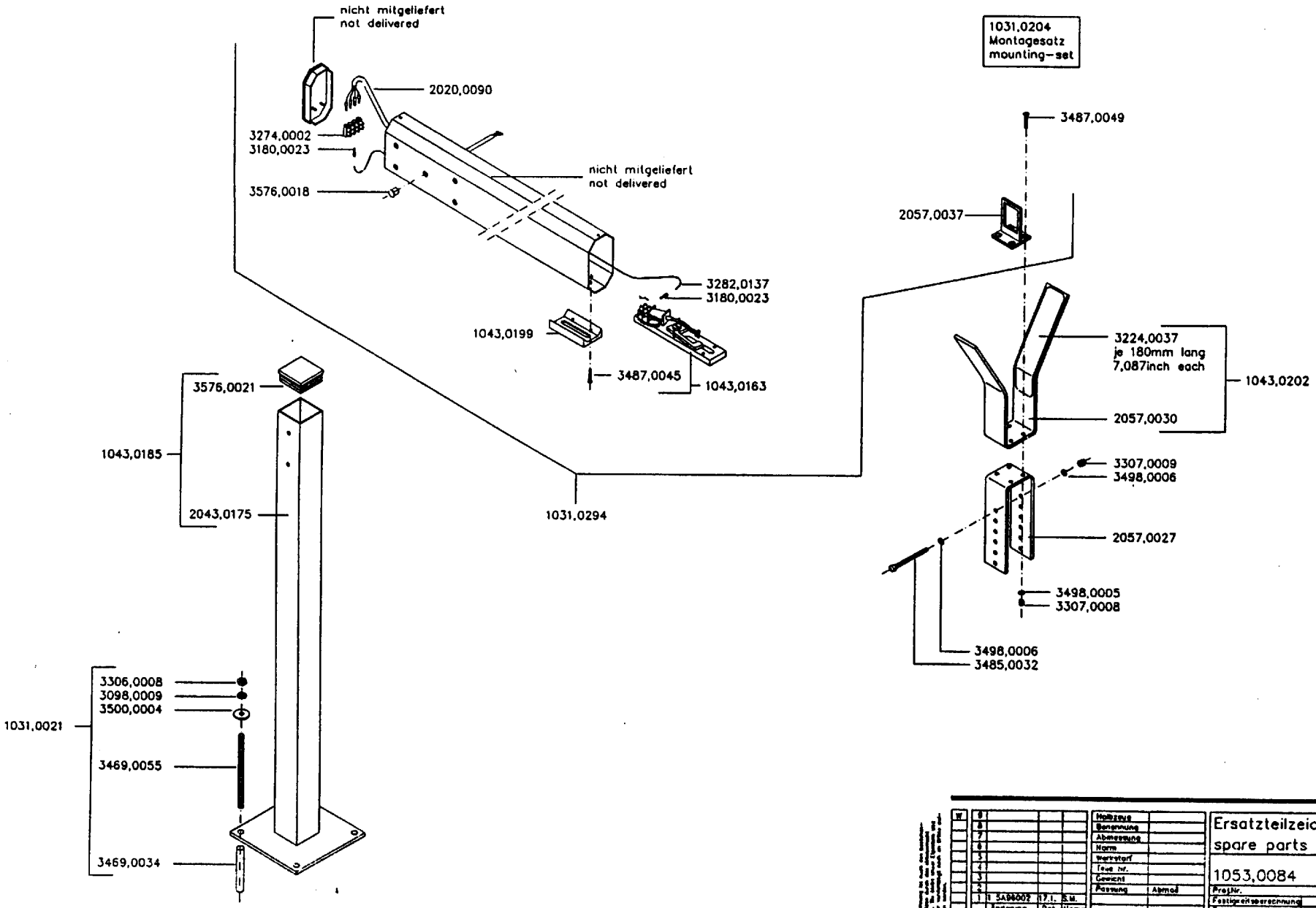

W						
	9				Halbzeug	
	8				Benennung	
	7				Abmessung	
	6				Norm	
	5				Werkstoff	
	4				Teile Nr.	
	3				Gewicht	
	2				Passung	Abmaß
	1	1 SA96002	17.1.	S.M.		
	.	Änderung	Dat.	Name		
	93	bearbeitet	11.3.			
		geprüft				

Ersatzteilzeichnung MAP5H
spare parts drawing

1053,0084

Proj.Nr.
Maßstab DIN A4
Festigkeitsberechnung
Toleranzberechnung

Magnetic
Elektromotoren GmbH
Hauptstraße 6
D-79689 Maulburg

magnetic

MAP6H–110

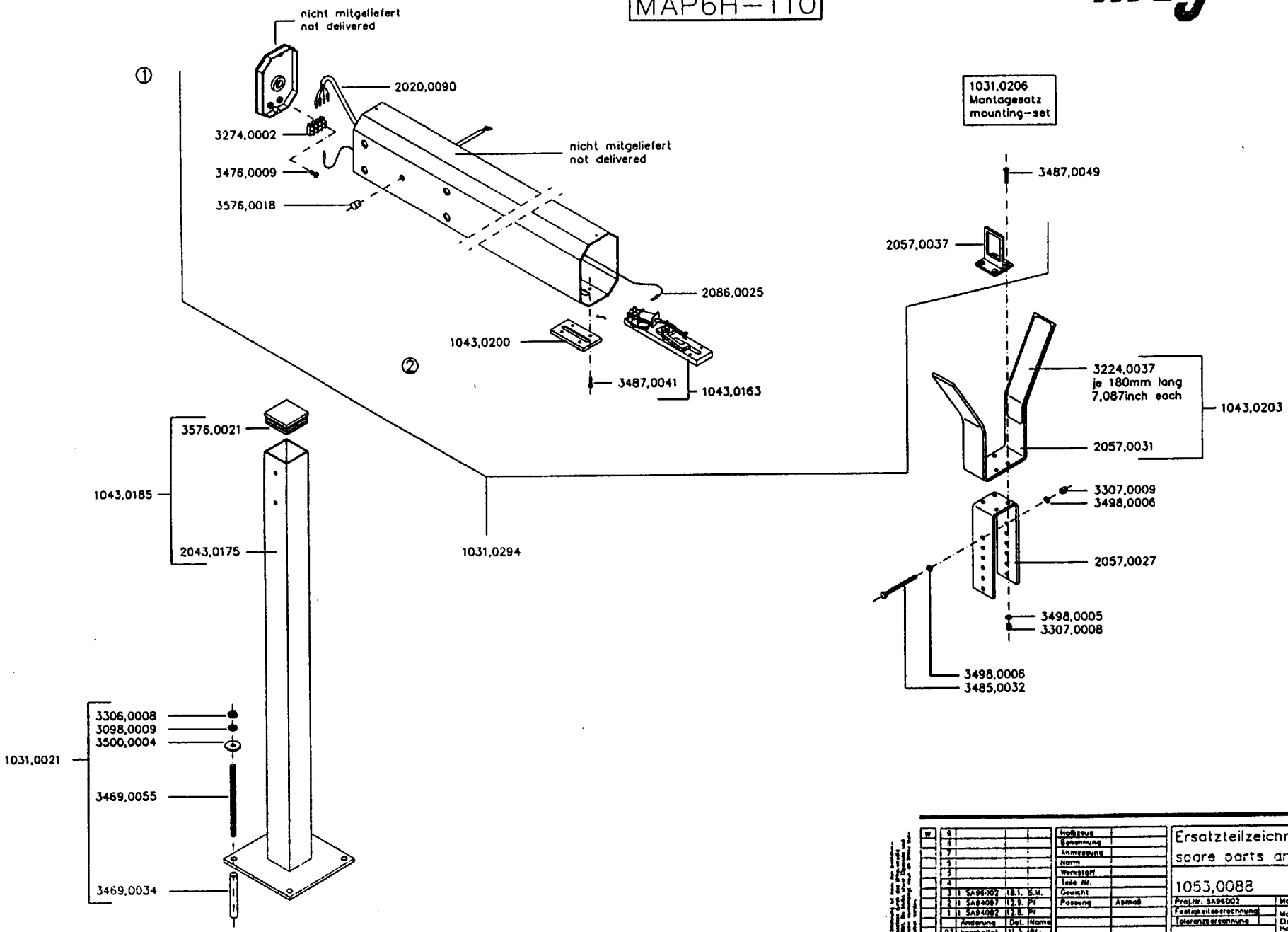

W						
	3					
	4					
	7					
	5					
	3					
	4					
	3	1	SA96002	18.1.	S.M.	
	2	1	SA94097	12.9.	Pf	
	1	1	SA94082	12.8.	Pf	
			Änderung	Dat.	Name	
	93		bearbeitet	11.3.	Pf	
			geprüft			

Halbzeug	
Benennung	
Abmessung	
Norm	
Werkstoff	
Teile Nr.	
Gewicht	
Passung	Abmaß

Ersatzteilzeichnung MAP6H
spare parts drawing

1053,0088

Proj.Nr. SA96002	Maßstab DIN A4
Festigkeitsberechnung	Magnetic Elektromotoren GmbH Hauptstraße 6 D-79669 Mauthburg
Toleranzberechnung	